# ISPSハンダ　令和6年度
# 第8回全国中学校・高等学校選抜ゴルフマッチプレー選手権大会
## 《男子》

2024年11月27日

| | |
|---|---|
| 東　　到矢 | 東大阪大学柏原高等学校 3 |
| 西嶋　元風 | 福岡第一高等学校 2 |
| 東恩納昊貴 | エナジックスポーツ高等学院 1 |
| 川口　　史 | 千葉黎明高等学校 3 |
| 大西　翔駈 | 興國高等学校 2 |
| 黒金　　翼 | 東北高等学校 3 |
| 橋本　拓英 | 三重高等学校 3 |
| 岡村　昂汰 | 日章学園高等学校 1 |
| 呉屋　陽星 | エナジックスポーツ高等学院 1 |
| 中山　大生 | 千葉黎明高等学校 2 |
| 宮城ジョセフ | ホープインターナショナルアカデミーオキナワ 2 |
| 大久保友貴 | 千葉日本大学第一中学校 3 |
| 谷川仙一朗 | 大阪学院大学高等学校 2 |
| 田中　天晴 | 明治大学付属中野高等学校 3 |
| 三明　　蓮 | 沖学園高等学校2 |
| 長﨑　大星 | 日章学園中学校 3 |

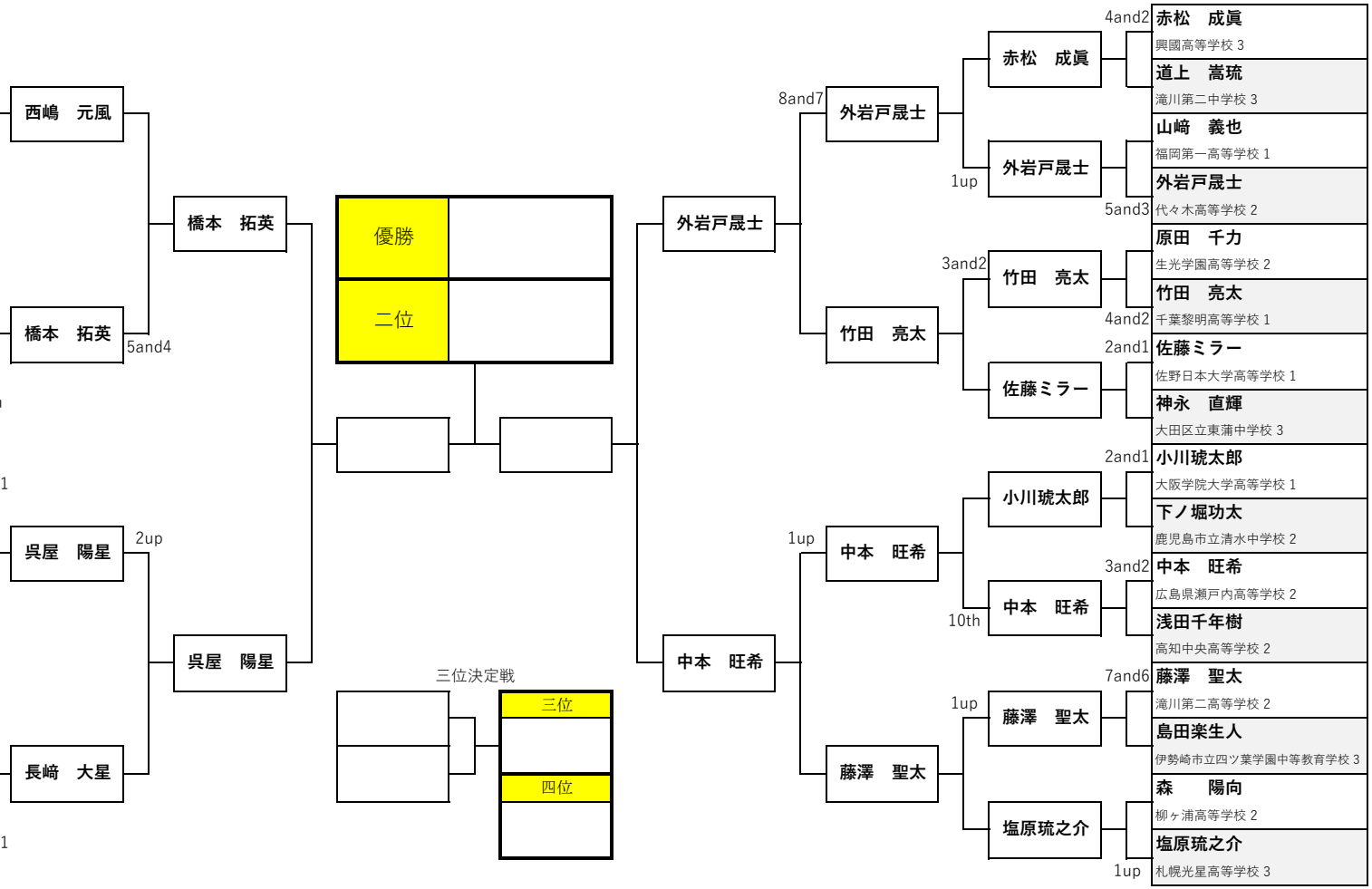


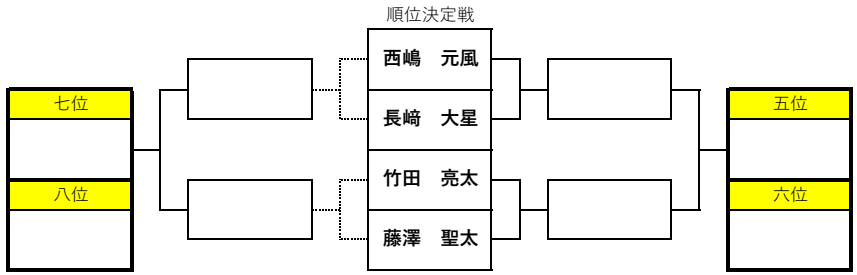


競技委員長　宮　城　盛　幸